Hottes cabines standard

L'utilisation d'une hotte cabine s'avère nécessaire pour certaines applications faisant appel à des produits dangereux et/ou volatils. Le cantonnement de l'air est alors recommandé :

- Nettoyage au solvant (MEK, acétone…)
- Machines dégageant de fortes fumées,
- Application en aérosol (spray ou pistolet),
- Manipulation de produits chimiques,
- Vernissage, potting,
- Encollage,
- Etamage etc.

Nos cabines standard, démontables et faciles à déplacer peuvent s'installer sur un établi et recevoir un bac de rétention pour produits dangereux (en option).

Dotées d'un groupe d'extraction en version monoposte ou deux groupes en version double poste, elles permettent deux configurations :

- Filtration des polluants pour recirculation de l'air en interne
- Rejet extérieur par le raccordement d'un flexible d'évacuation à l'arrière du groupe

En option, un caisson plus puissant (600 m3/h) peut être proposé pour certains cas le justifiant (filtration particulaire et/ou rejet extérieur)

Construites en ossature aluminium satiné et remplissage mélaminé et vitrage trempé 6 mm, elles garantissent une robustesse et une durabilité à l'épreuve des ateliers et laboratoires.

Nos hottes standard se déclinent en version pyramidale (HI7VP) ou version droite (HI5VP).

Cabines pyramidales monopostes

HI7VP

Hotte pyramidale avec un passage de mains de **185 mm et porte relevable**
Permet d'opérer au-dessus du produit grâce à la protection de la vitre

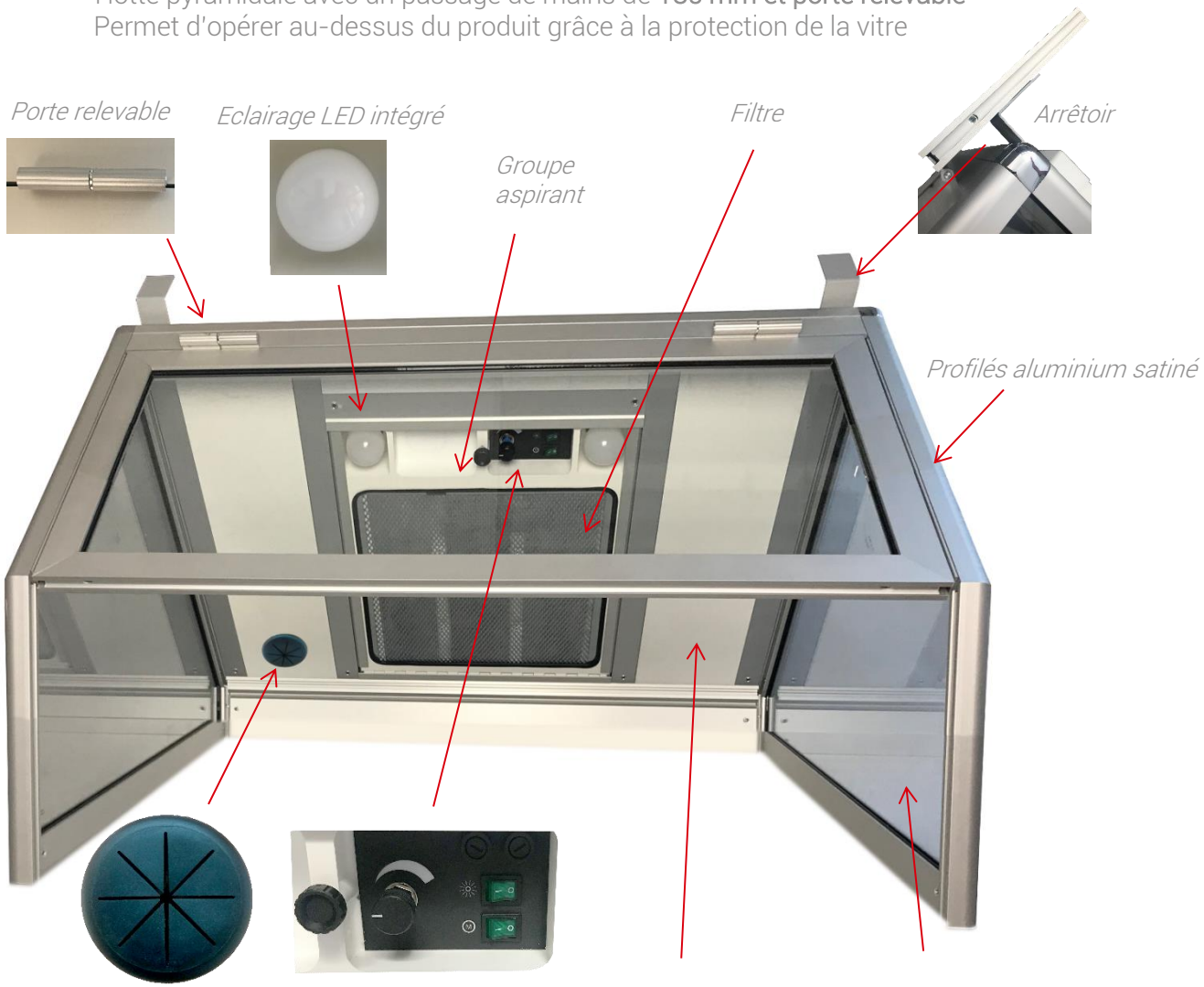

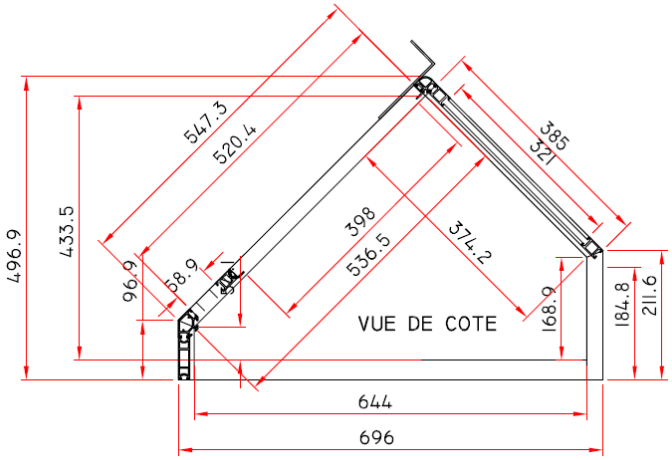

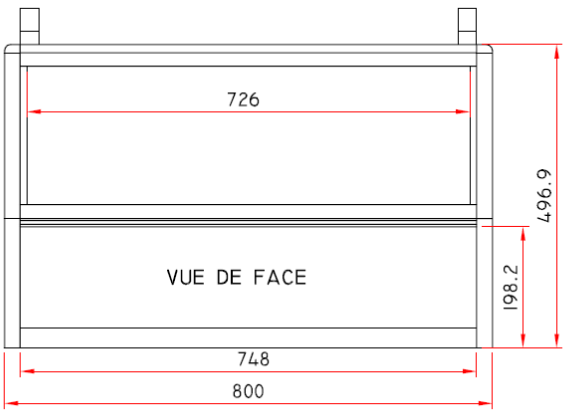

HI7VPR

Cabine pyramidale standard monoposte réhaussée avec 1 groupe aspirant débit 50 à 450 m3/h.
Lxlxh: 800x700x640 mm
Passage de mains 325 mm. Porte relevable.

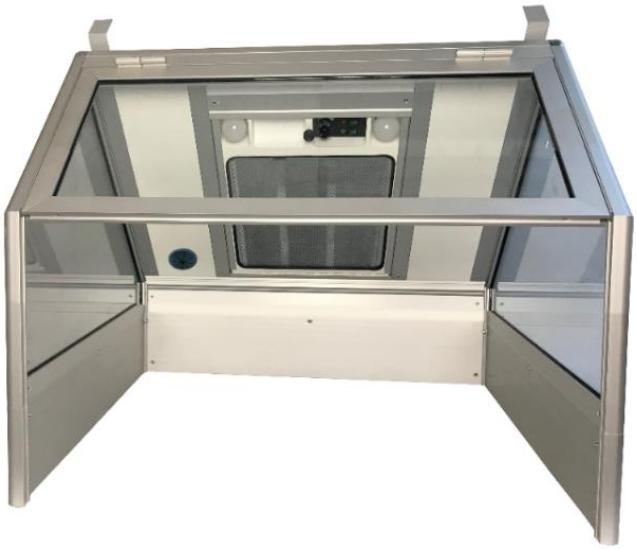

HI6VP

Cabine pyramidale standard monoposte réhaussée avec 1 groupe aspirant débit 50 à 450 m3/h.
Lxlxh: 800x700x640 mm
Passage de mains 325 mm. Sans porte.

Cabines droites monopostes

HI5VP

Cabine sans porte avec 1 groupe aspirant
Lxlxh: 800x700x700 mm
80 W - 230 V -50 Hz à débit variable 50 à 450 m3/h

HI5VPC

Cabine avec porte coulissante et 1 groupe aspirant
Lxlxh: 800x700x700 mm
80 W - 230 V -50 Hz à débit variable 50 à 450 m3/h
Avec porte à deux vantaux coulissants en vitrage trempé ép 6 mm avec rail de guidage bas.
Ouverture maximum possible env. 350x600 mm.

HI5VPP

Cabine avec 1 groupe aspirant
Lxlxh: 800x700x700 mm
80 W - 230 V -50 Hz à débit variable 50 à 450 m3/h
Avec porte relevable standard passage des mains de 200 mm.

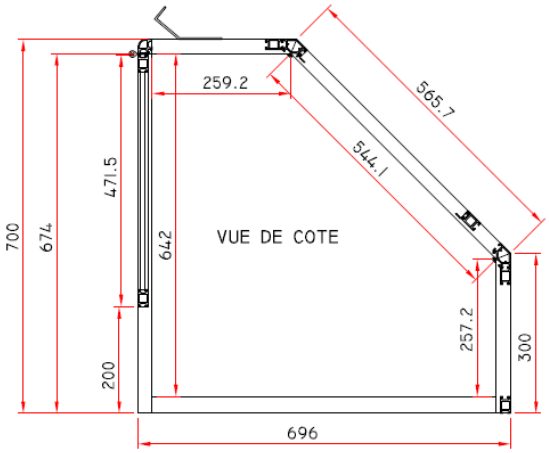

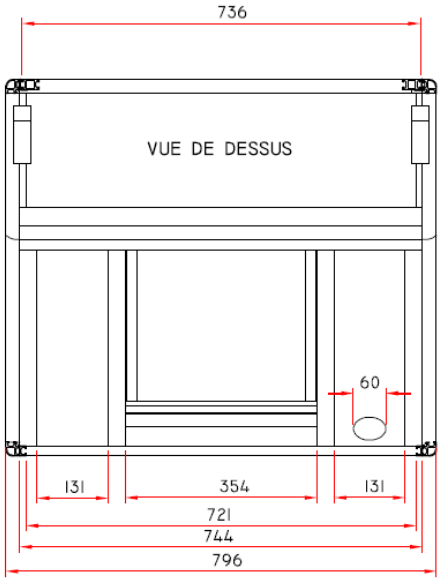

Cabines droites multipostes

HI5VP double

Cabine à deux groupes aspirants ouverte
Largeur extérieure 1572 mm

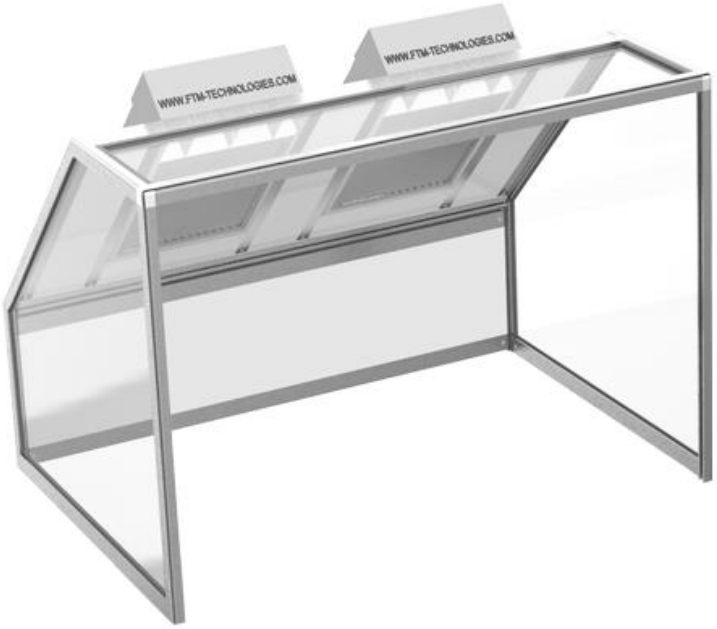

HI5VPP double

Cabine à deux groupes aspirants portes relevables et passage de mains de 200 mm
Largeur extérieure 1572 mm

Options

Caisson d'extraction puissance renforcée

Débit maximal 600m3/h (au lieu de 450m3/h)

Bac de rétention en acier thermo laqué blanc

Dimensions : 740 X 650 X 20 mm

Etabli pour hotte monoposte

Plateau stratifié RESITOP haute résistance thermique ép 40 mm

Dimensions : 1200 X 750 X 900 et 940 mm

Avec jeu de 4 vérins pour réglage

Type de cabine	Pyramidale		Droite				
	Monoposte		Monoposte			Multiposte	
Référence	HI7VP	HI7VPR et HI6VP	HI5VP	HI5VPC	HI5VPP	HI5VP Double	HI5VPP Double
Dimensions Externes L x H x P	800 x 560 x 700	800 x 574 x 700	800 x 700 x 700			1572 x 700 x700	
Porte	Relevable	Relevable pour HI7VPR	-	Coulissante	Relevable	-	Relevable
Hauteur passage de mains (mm)	185	325	674	-	200	674	200
Nombre de groupes d'extraction	1	1	1	1	1	2	2
Débit nominal maximum (m3/h) (* avec option groupe renforcé)	50 à 450/600*	50 à 450/600	50 à 450/600	50 à 550/600*	50 à 450/600*	50 à 900/1200*	50 à 900/1200*
Puissance lumineuse	940 Lm	940 Lm	940 Lm	940 Lm	940 Lm	1880 Lm	1880 Lm
Poids net en kg	27	30	35	38	38	64	70
Poids colisage en kg	37	40	45	48	48	74	80

Données techniques

Caractéristiques techniques du caisson d'extraction	
Débit variable	50 à 450 m3/h (600*)
Puissance	80 W (110 W *)
Alimentation	230 V / 50 Hz
Puissance sonore à 1m	60 dB(A)
Entretien	Changement périodique du filtre
Evacuation extérieure	Oui, Ø125 mm

(* : avec caisson d'extraction puissance renforcée)

Choix des filtres

Référence	Désignation	Classification
PFP1	Préfiltre de protection (lot de 10)	G3
PF3	Préfiltre de protection (lot de 10)	M5
FPP1	Filtre à poussières pour rejet extérieur	G4
FAP1	Filtre médium à particules pour recyclage interne	M5
FCP1	Filtre à charbon actif végétal (recyclage solvants, gaz et fumées)	N/A
FCP1 min	Filtre à charbon actif minéral pour l'acétone	N/A
FCP1 blend	Filtre à charbon actif combiné à du permanganate de potassium (Formol et autres produits)	N/A
FCP1-FT H2SO4	Filtre à charbon actif imprégné d'acide sulfurique pour traiter les bases	N/A
FCP1-FT KOH	Filtre à charbon actif imprégné de potasse pour traiter les acides	N/A

Choix de la configuration appropriée

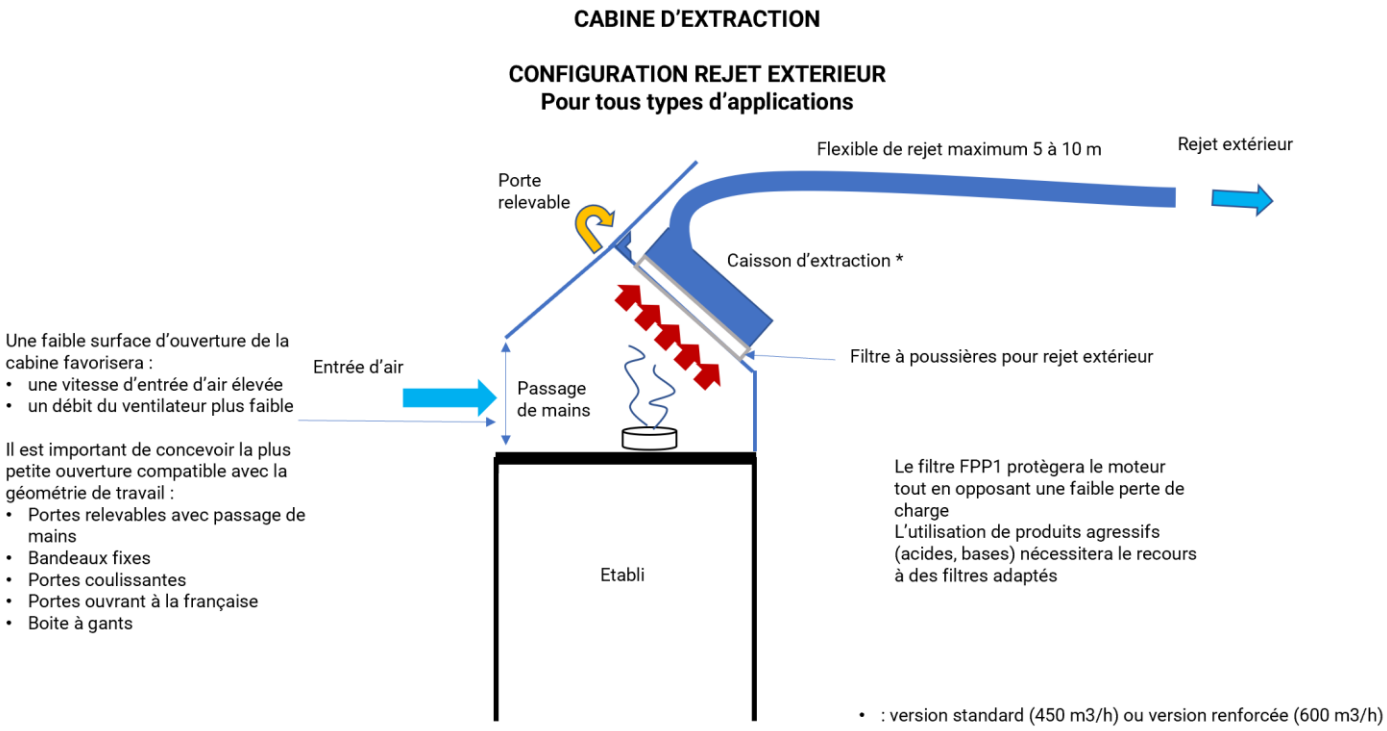

CONFIGURATION RECYCLAGE INTERNE
Exemple d'application dégageant particules + COV (brasage, étamage, pulvérisation,…)

Une faible surface d'ouverture de la cabine favorisera :
- une vitesse d'entrée d'air élevée
- un débit du ventilateur plus faible
- une meilleure adsorption par le charbon actif

Il est important de concevoir la plus petite ouverture compatible avec la géométrie de travail :
- Portes relevables avec passage de mains
- Bandeaux fixes
- Portes coulissantes
- Portes ouvrant à la française
- Boite à gants

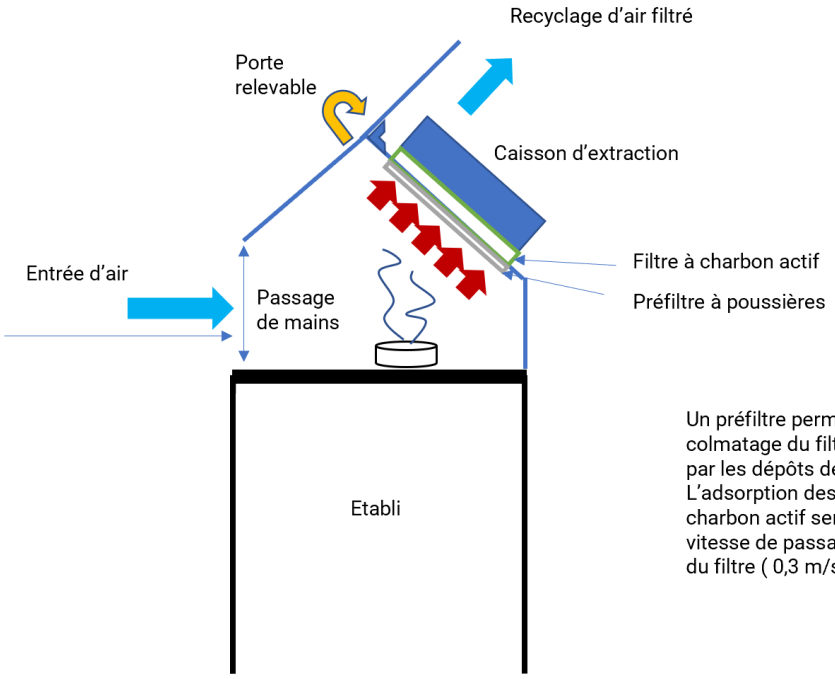

Un préfiltre permettra d'éviter le colmatage du filtre à charbon actif par les dépôts de fumée.
L'adsorption des molécules par le charbon actif sera optimisée par une vitesse de passage faible au travers du filtre (0,3 m/s)

CONFIGURATION RECYCLAGE INTERNE
Exemple d'application type solvant, collage, agents chimiques

Une faible surface d'ouverture de la cabine favorisera :
- une vitesse d'entrée d'air élevée
- un débit du ventilateur plus faible
- une meilleure adsorption par le charbon actif

Il est important de concevoir la plus petite ouverture compatible avec la géométrie de travail :
- Portes relevables avec passage de mains
- Bandeaux fixes
- Portes coulissantes
- Portes ouvrant à la française
- Boite à gants

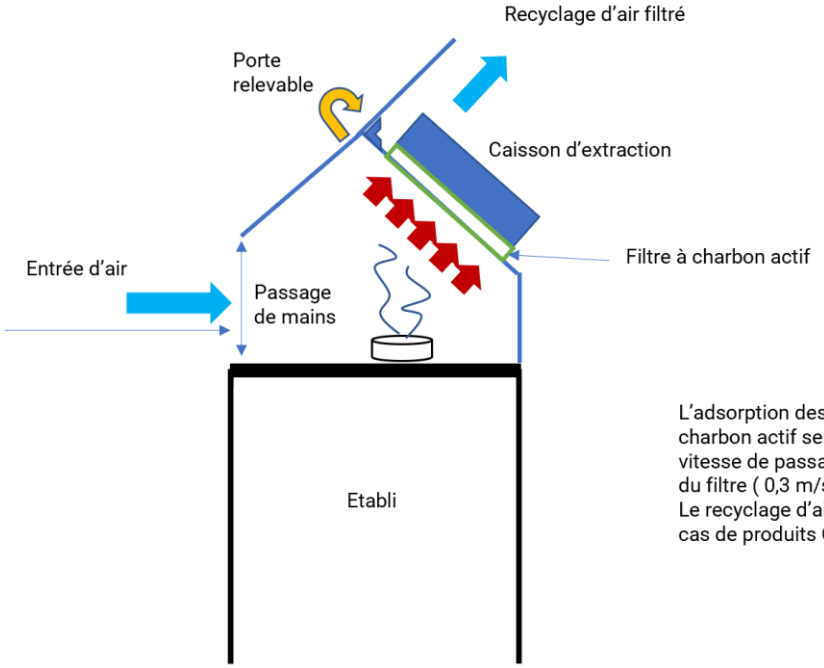

L'adsorption des molécules par le charbon actif sera optimisée par une vitesse de passage faible au travers du filtre (0,3 m/s)
Le recyclage d'air est proscrit dans le cas de produits CMR 1A et 1B

CONFIGURATION RECYCLAGE INTERNE
Exemple d'application dégageant des particules (ponçage, meulage, dépoussièrage, …)

Une faible surface d'ouverture de la cabine favorisera :
- une vitesse d'entrée d'air élevée
- un débit du ventilateur plus faible

Il est important de concevoir la plus petite ouverture compatible avec la géométrie de travail :
- Portes relevables avec passage de mains
- Bandeaux fixes
- Portes coulissantes
- Portes ouvrant à la française
- Boite à gants

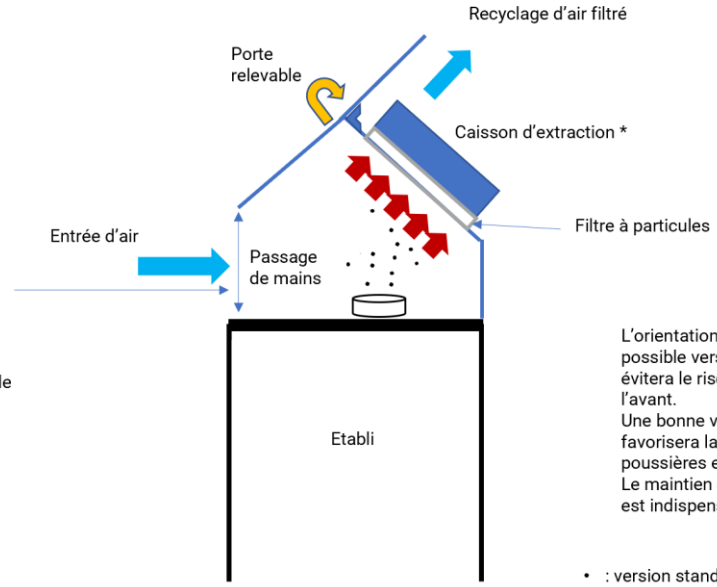

L'orientation des poussières si possible vers l'arrière de la cabine évitera le risque de projection par l'avant.
Une bonne vitesse d'aspiration favorisera la capatation des poussières et particules.
Le maintien d'un filtre non encrassé est indispensable.

- : version standard (450 m3/h) ou version renforcée (600 m3/h)

HOTTE SUSPENDUE HI9PKL
Exemple d'application type solvant, collage, agents chimiques

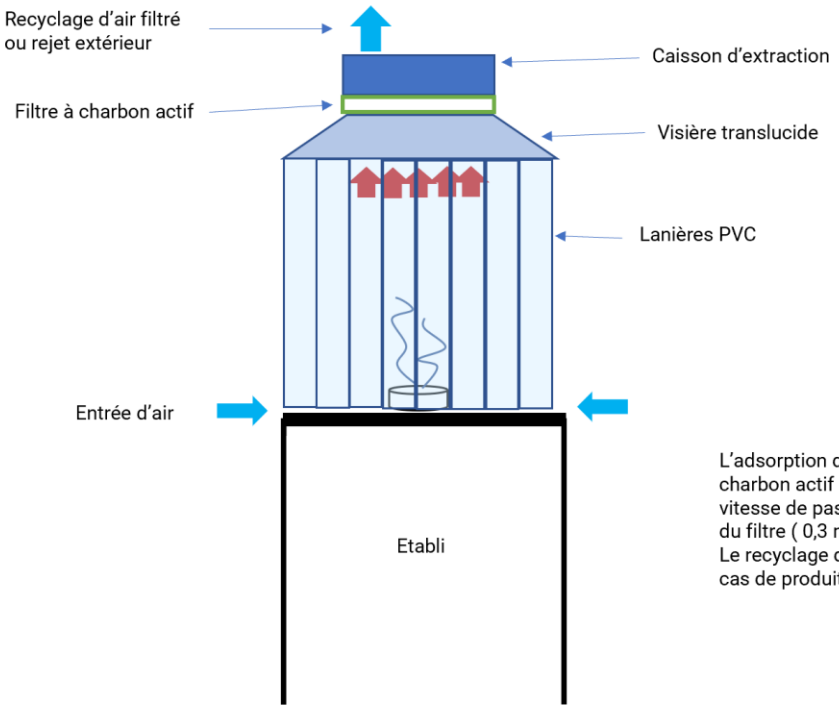

L'adsorption des molécules par le charbon actif sera optimisée par une vitesse de passage faible au travers du filtre (0,3 m/s)
Le recyclage d'air est proscrit dans le cas de produits CMR 1A et 1B